SIEMENS

GS 1568 –D1
GS 156858–F1
GU 1568 –D2

GEFRIERGERÄTE
Gefrierschränke, Tisch
Gefrierschränke, Unterbau

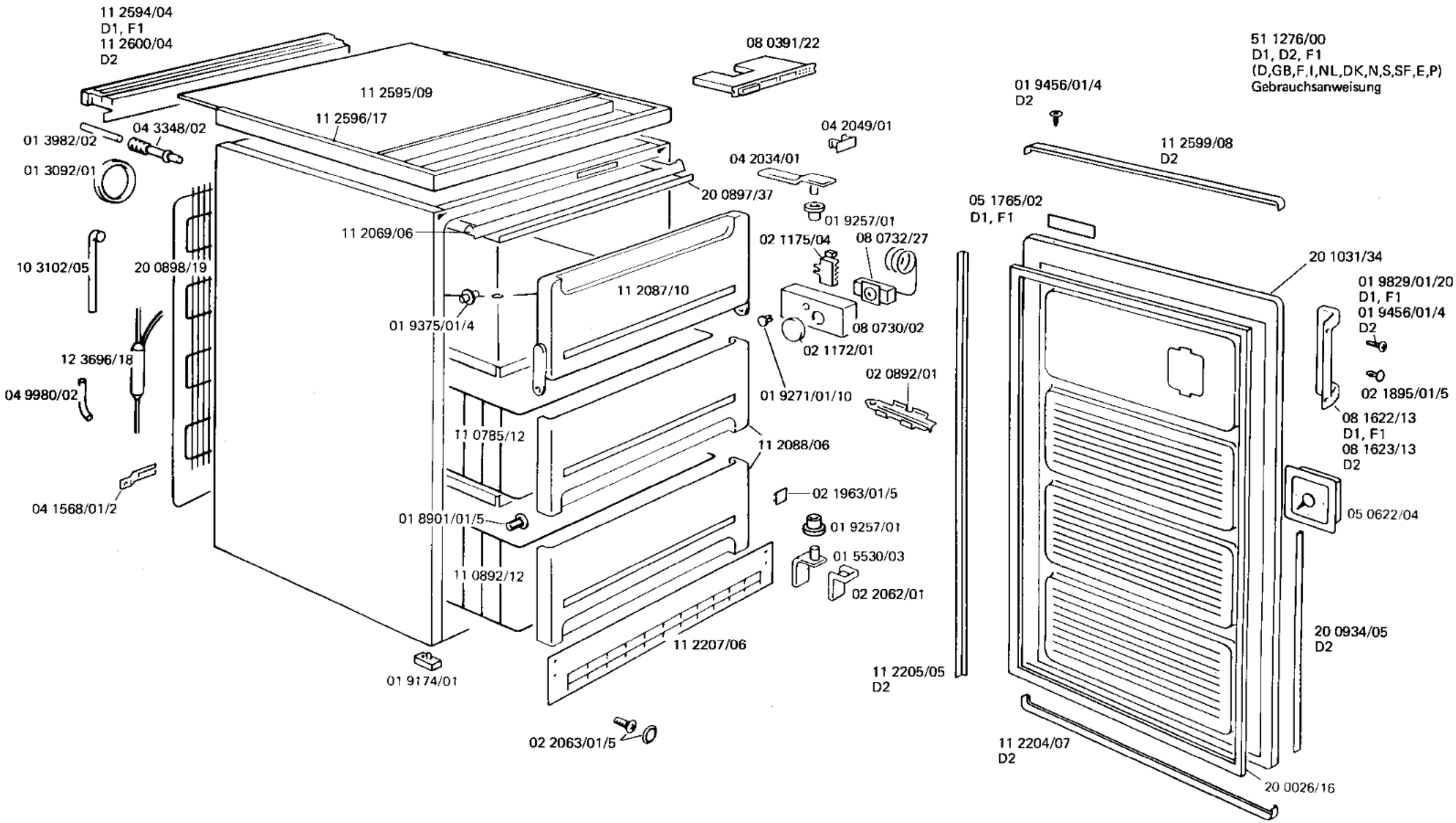

251009-2/1

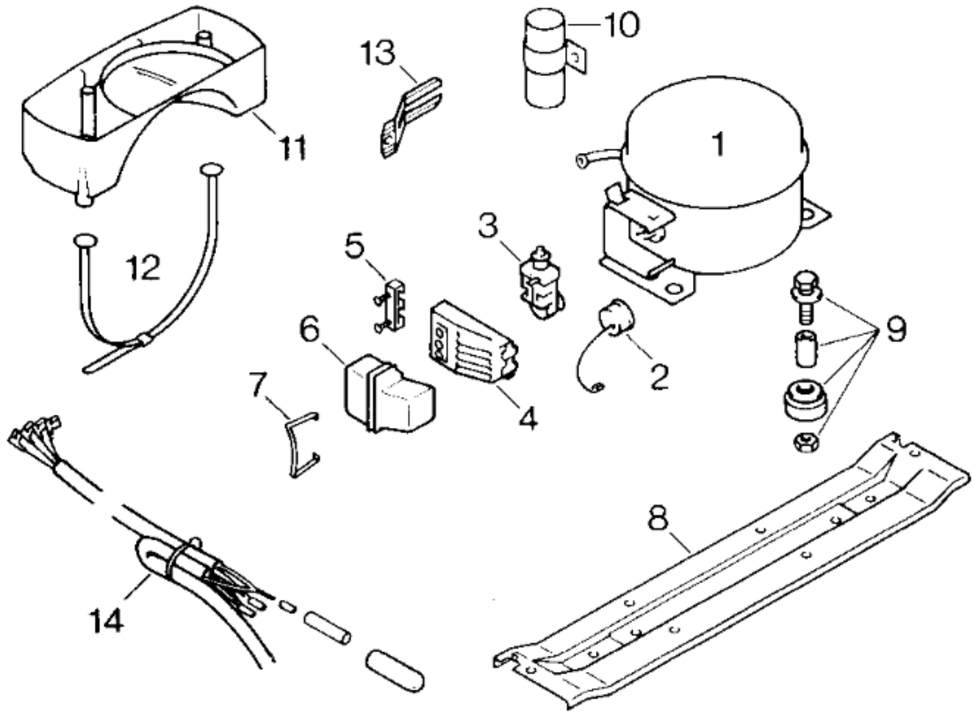

Pos.	Aspera			
1	14 0166/45			
2	02 2337/16			
3	02 2342/16			
4	05 1748/06			
5				
6	05 1746/01			
7	02 2339/01			
8	11 1567/03			
9	05 0166/05			
10				
11				
12				
13				
14				

TECHNISCHE DATEN / TECHNICAL DATA / DONNEES TECHNIQUES

Verdichter/Compressor/Compresseur			Aspera			
Typ/Type			BY 1112 A			
Förderleistung/Delivery/Débit		l/h	1060			
Anlaufstrom/Starting current/Cour. de démarrage		A	8,5			
Widerstand/Resistance/Résistance	Ha/main/prin.	Ω	17,9			
	Hi/aux	Ω	43,7			
Temp.-Regler/Thermostat			M + J			
Typ/Type			TF 57 SF			
Reglerstellung/Position			kalt warm			
Schaltwerte/Switching values/	„ein"	°C	- 29 - 21			
Valeurs de commutation	„aus"		- 36 - 26			
(„abtauen" od.)	„alarm"		- 20 - 15			
Füllmenge/Fill.quantity/Charge	R12	g	150			
Anschlußwert/Conn.load/Puiss. connectée		W	120			
Heizung/Heater/Chauffage						
Widerstand/Resistance/Résistance		Ω				
Leistung/Power/Puissance		W				
Ventilator/Blower/Ventilateur						
Widerstand/Resistance/Résistance		Ω				
Magnetventil/Magnetic valve/Electrovanne						
Widerstand/Resistance/Résistance		Ω				
Spannung/Voltage/Tension		V				