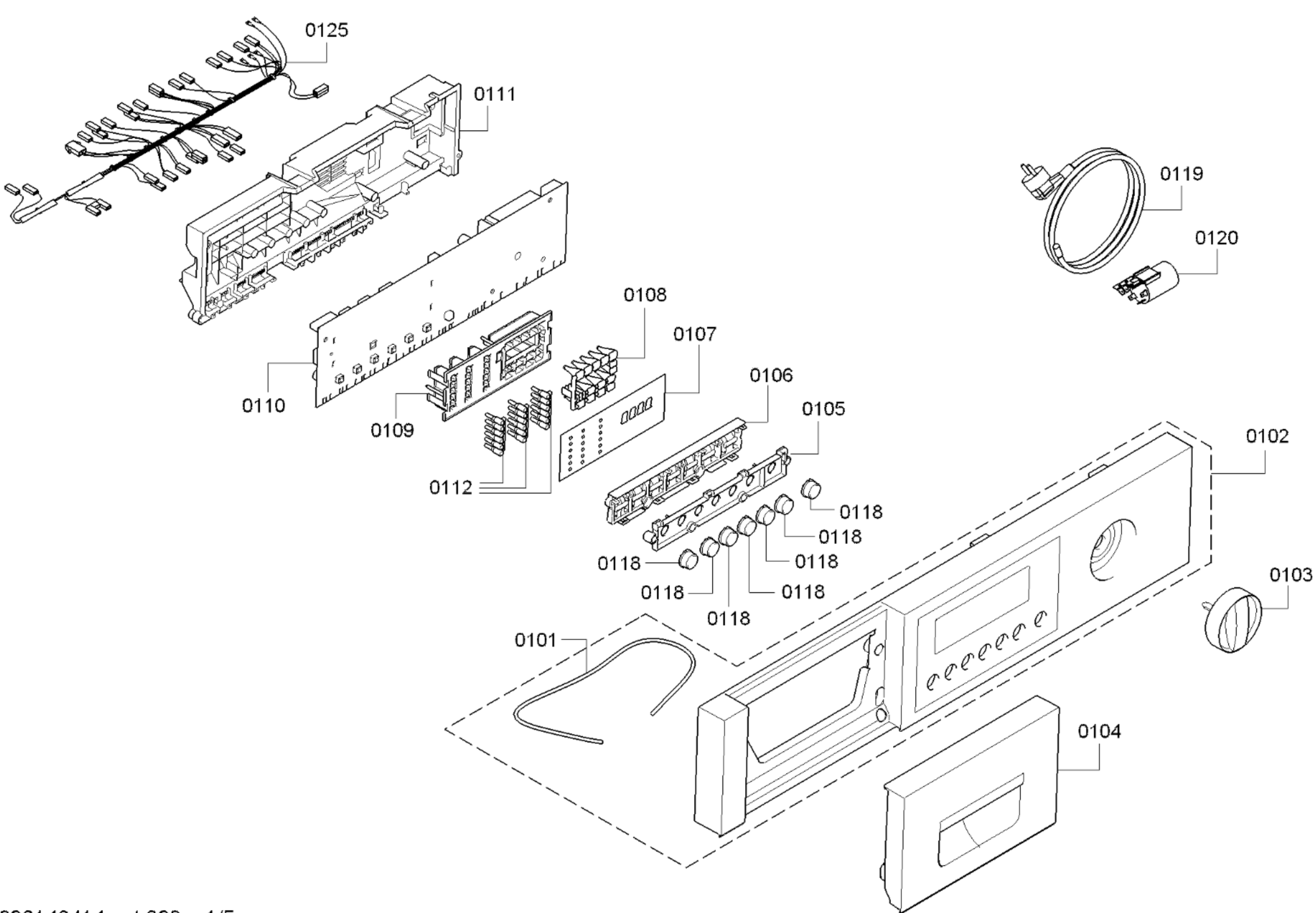
0199
0125
0111
0110
0109
0108
0107
0106
0105
0112
0118
0118
0118
0118
0118
0118
0118
0119
0120
0102
0103
0101
0104

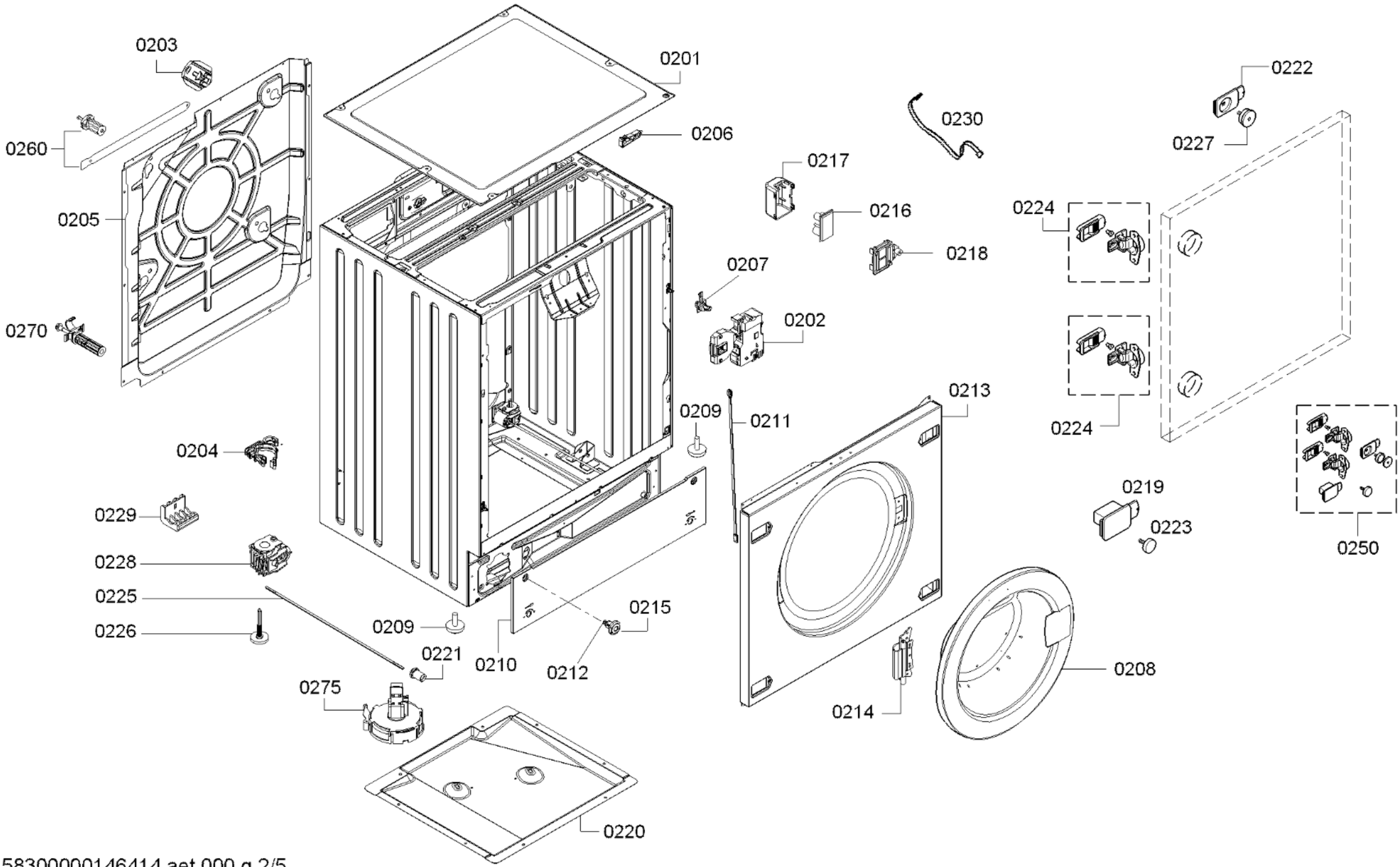

58300000146414 aet 000 g 2/5

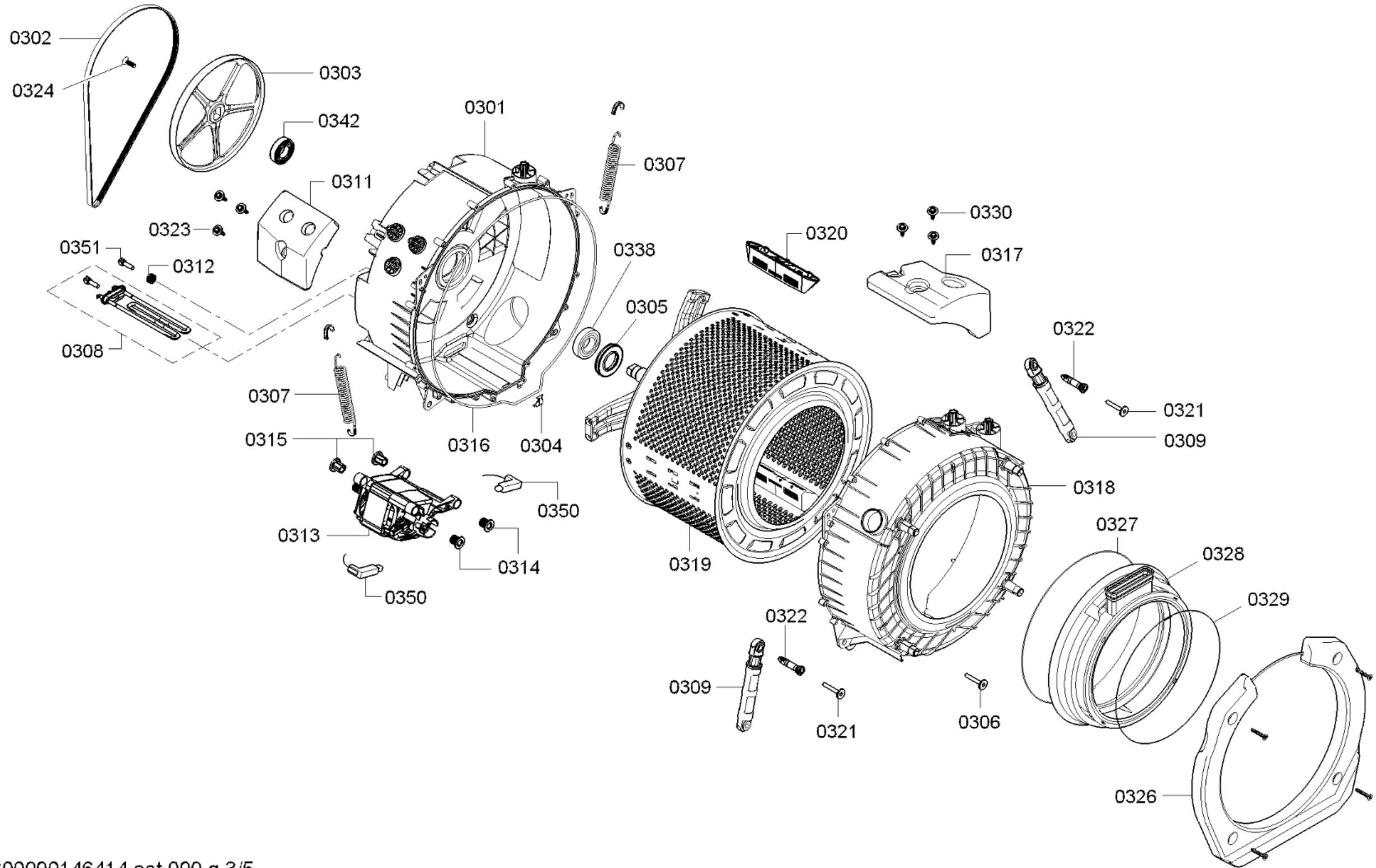
0302
0324
0303
0342
0301
0307
0311
0323
0351
0312
0308
0338
0320
0330
0317
0305
0322
0321
0309
0307
0315
0316
0304
0318
0350
0313
0314
0319
0327
0328
0329
0350
0322
0309
0321
0306
0326

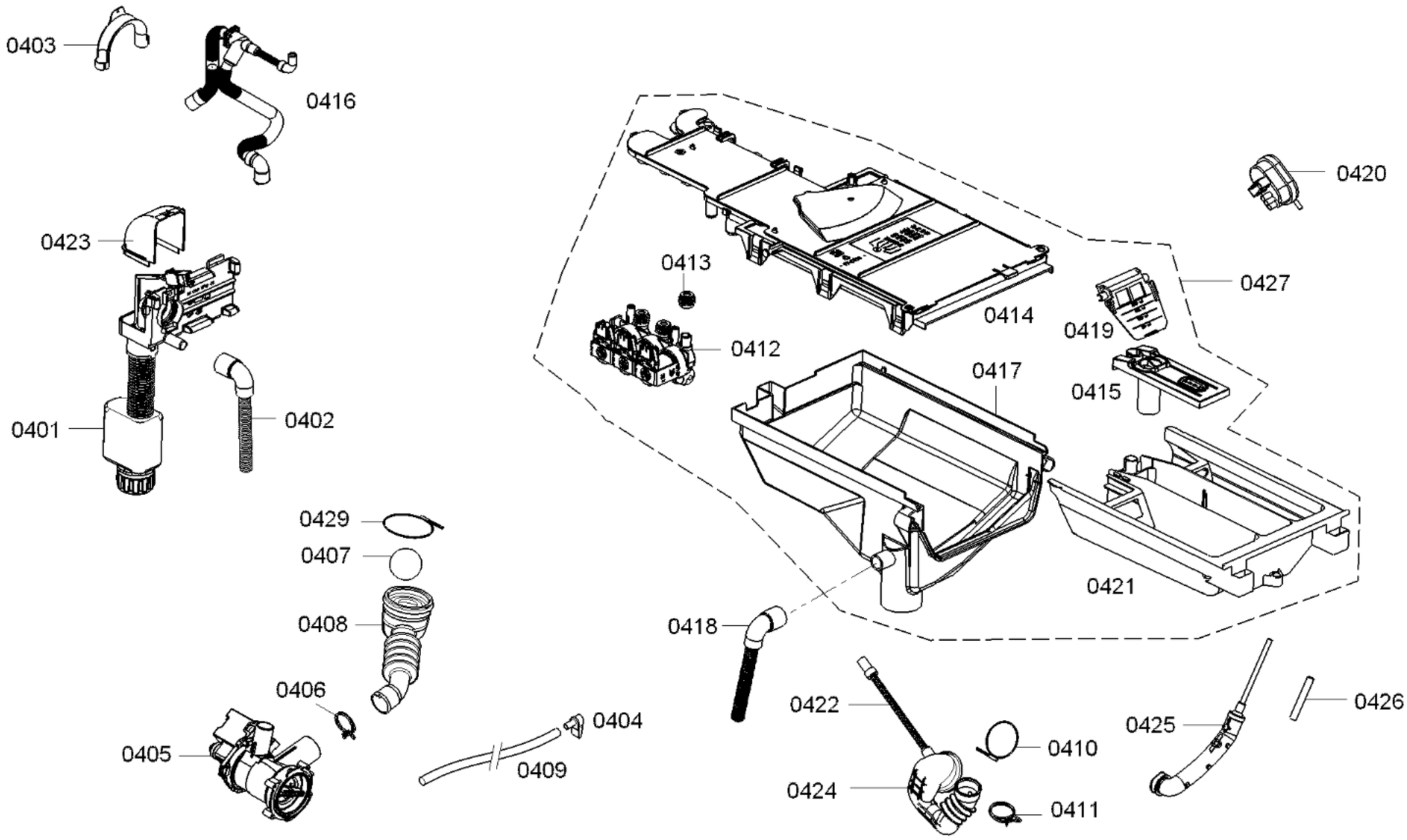
0403
0416
0423
0401
0402
0429
0407
0408
0406
0405
0404
0409
0420
0413
0414
0427
0419
0412
0417
0415
0421
0418
0422
0425
0426
0410
0424
0411

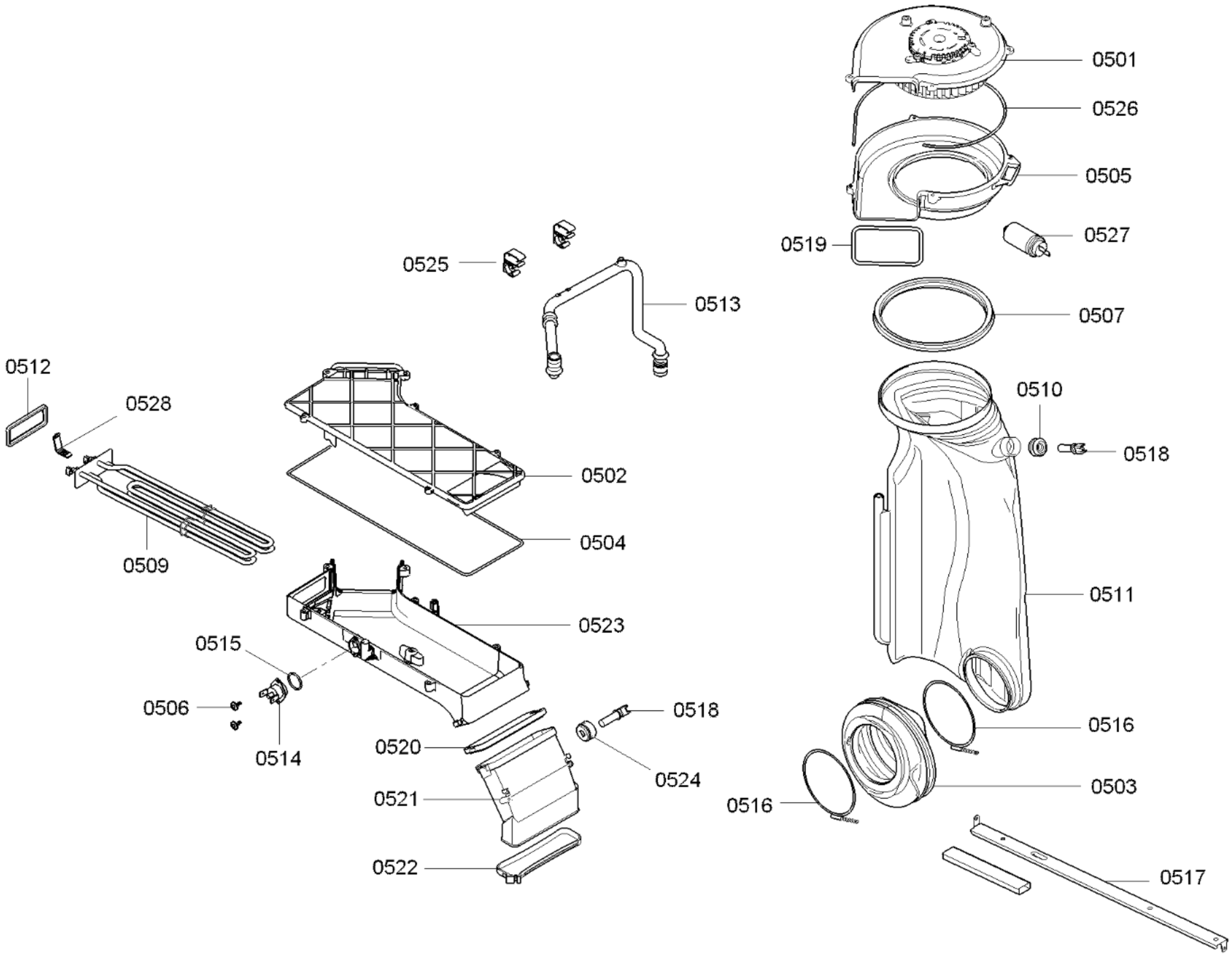
0501
0526
0505
0527
0519
0507
0525
0513
0512
0528
0510
0518
0502
0504
0509
0511
0523
0515
0506
0518
0516
0514
0520
0524
0503
0521
0516
0522
0517