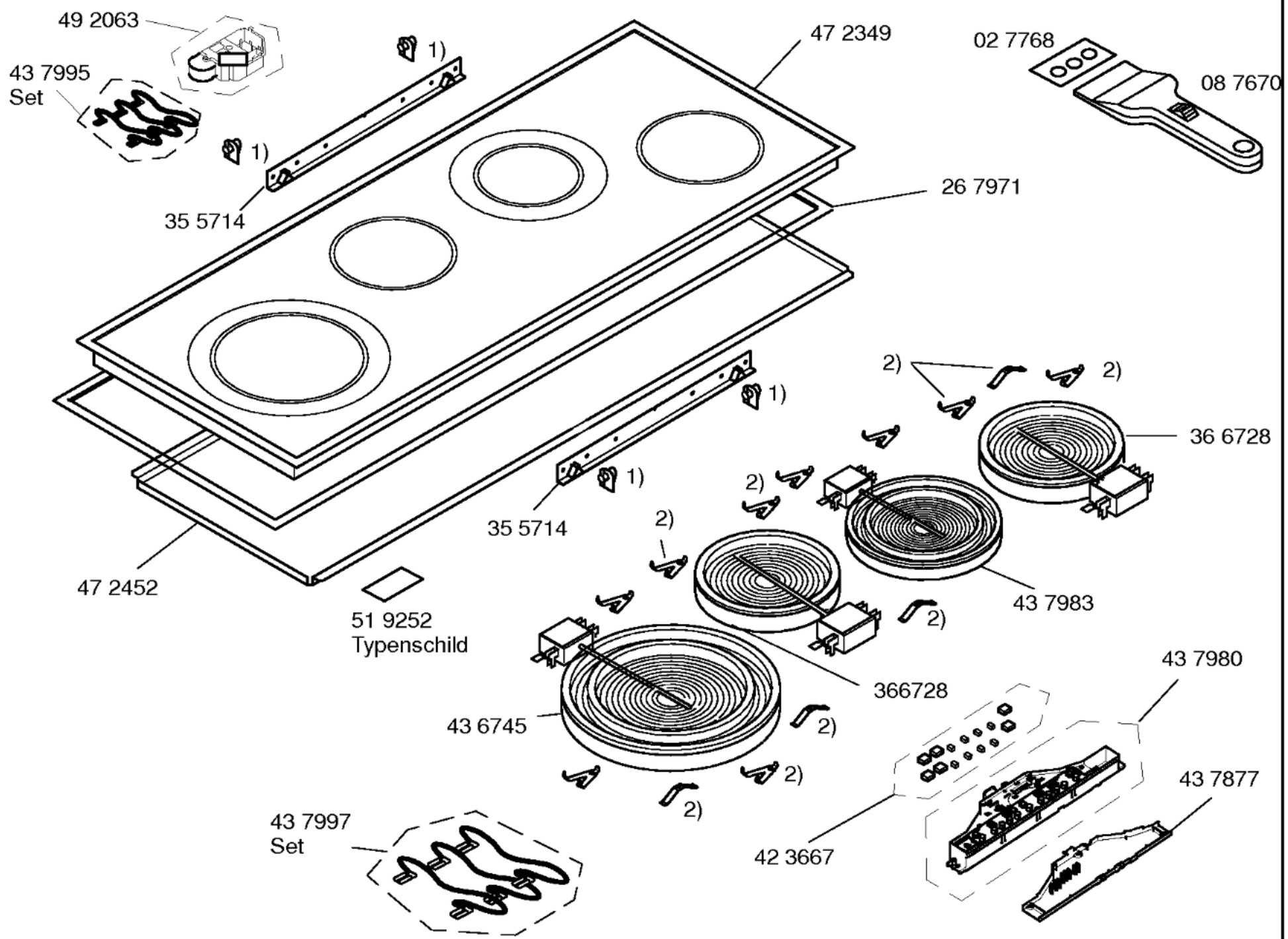

Ident – Nummern – Konstante
3740 . . . . . .

Gebrauchsanweisung
58 8863
(de,nl)
58 8864
(fr,it)
58 8903
(en)
58 9394
(no,sv)
58 9395
(fi,da)
58 9396
(cs,pl)
58 9400
(ru,hu)
58 9403
(es,pt)
58 9404
(el,tr)

Montageanleitung
58 8796
(cz,de,da,es,fi,fr,en,el,
it,nl,no,pl,pt,ru,se,tr)

1) 42 2941
2) 42 0214