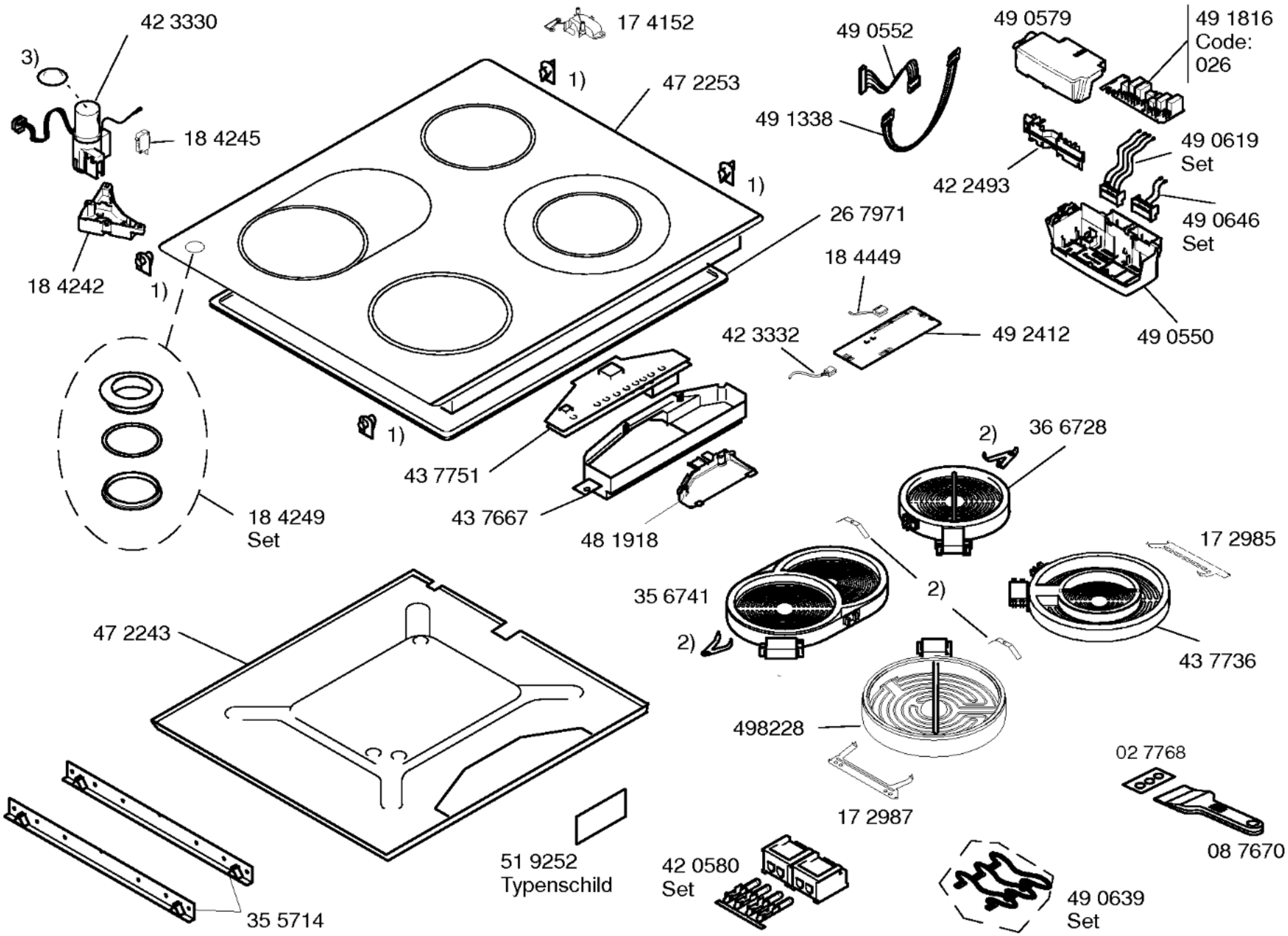

Ident – Nummern – Konstante
3740 . . . . . .

Gebrauchsanweisung
58 8622 (de)
58 9645 (en)
58 9646 (no,sv)
58 9647 (fi,da)
58 9654 (cs,pl)
58 9655 (ru,hu)
58 9656 (es,pt)
58 9657 (el,tr)
58 9659 (fr,it,nl)

Montageanleitung
58 7670
(cz,de,dk,es,fi,fr,gb,gr,
it,nl,no,pl,pt,ru,se,tr)

Kurzanweisung
Kochsensorik
58 8524 (de)

Kochbuch
52 6721 (de)

Zubehör:
HZ10101
Sensorband

1) 17 4959

2) 18 4210
Set a' 1 St.

3) 18 4778
Set a' 2 St.