Ident-Nummern-Konstante
3740 .. ....

1) 08 6316 kompl.

2) 02 9167 kompl.

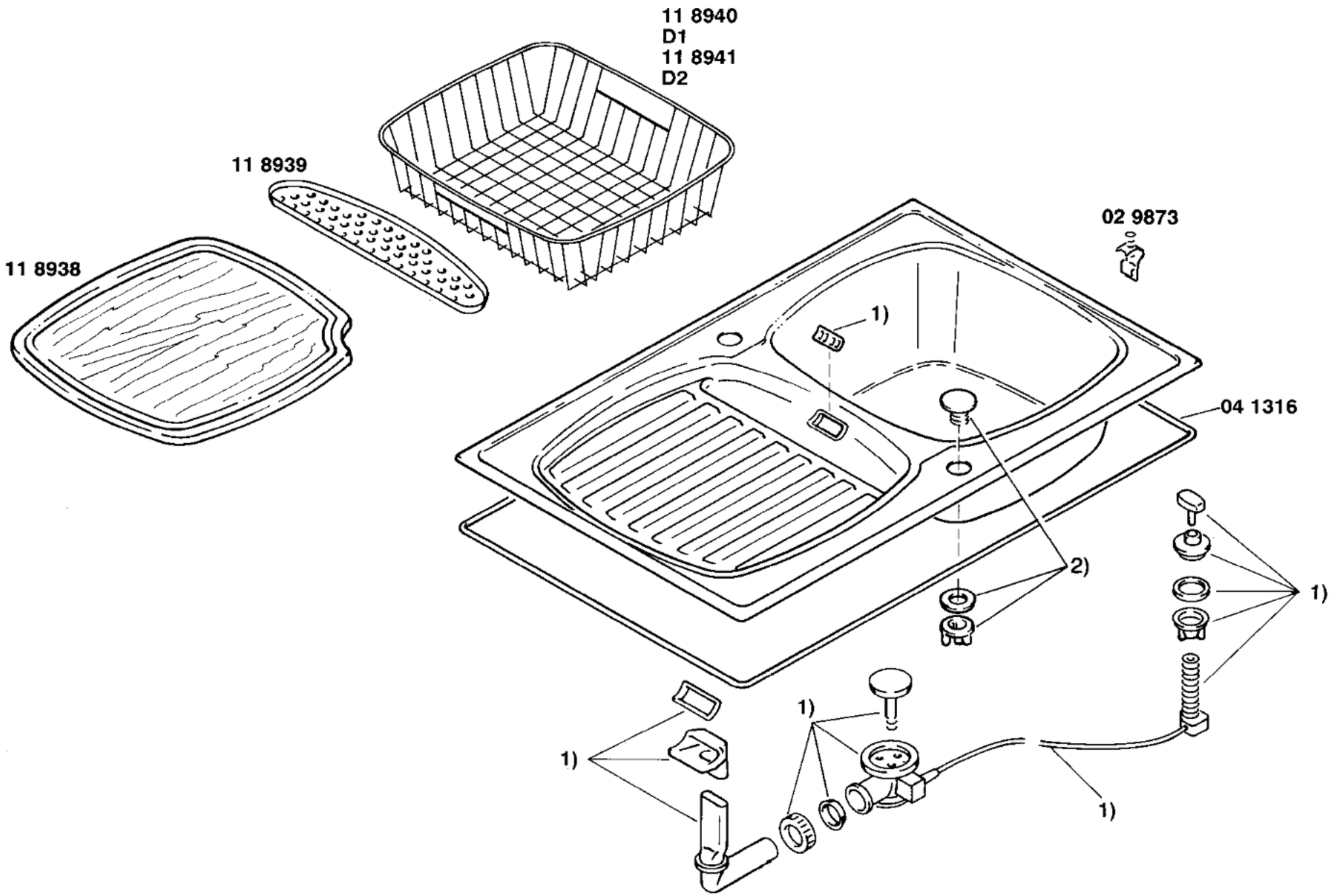

131098-1/1