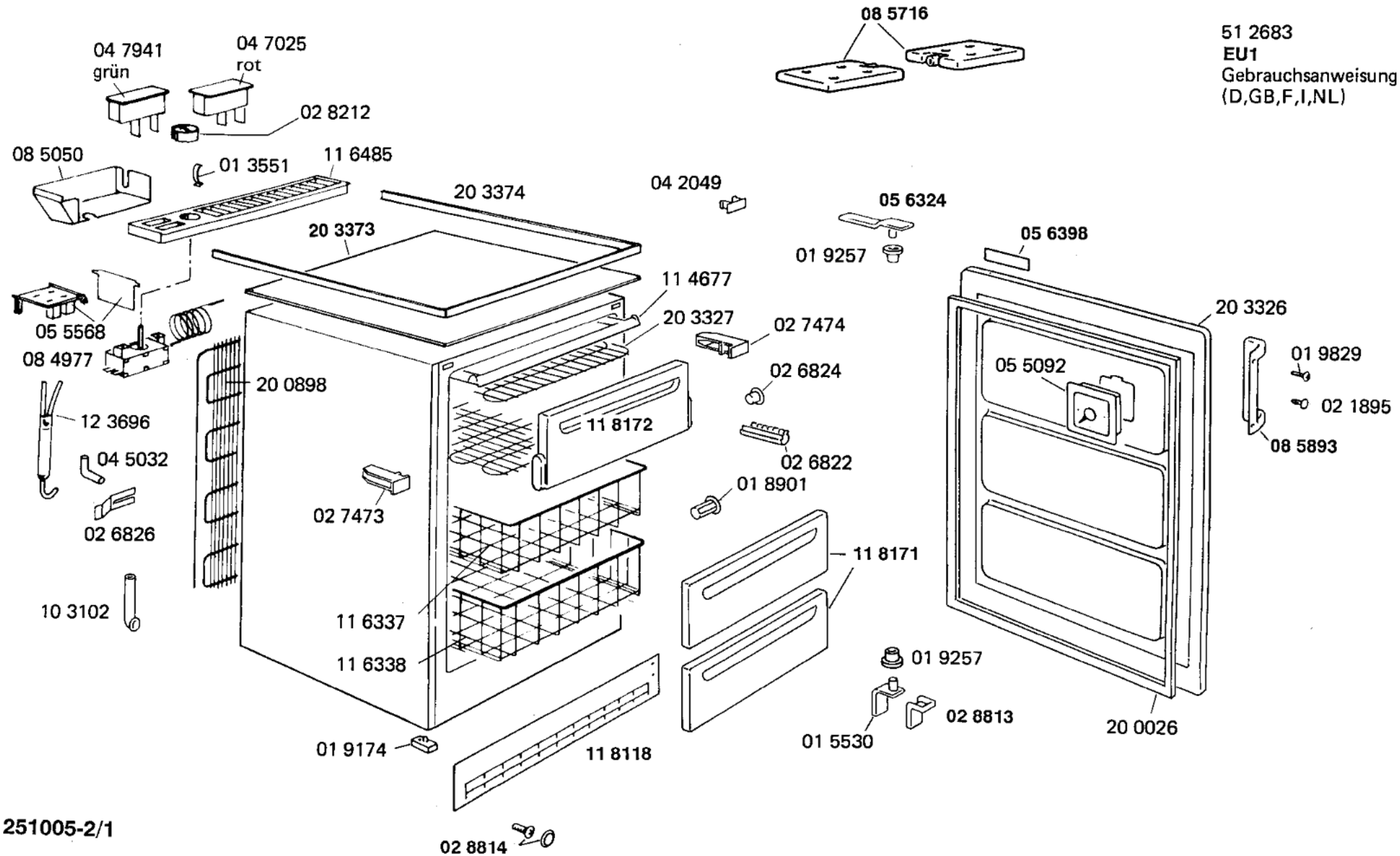
08 5716
51 2683
EU1
Gebrauchsanweisung
(D,GB,F,I,NL)
04 7941
grün
04 7025
rot
02 8212
08 5050
01 3551
11 6485
20 3374
04 2049
05 6324
05 6398
20 3373
01 9257
11 4677
20 3326
05 5568
20 3327
02 7474
08 4977
05 5092
01 9829
20 0898
02 6824
02 1895
12 3696
11 8172
08 5893
04 5032
02 6822
01 8901
02 7473
02 6826
11 8171
10 3102
11 6337
11 6338
01 9257
02 8813
01 5530
20 0026
01 9174
11 8118
02 8814

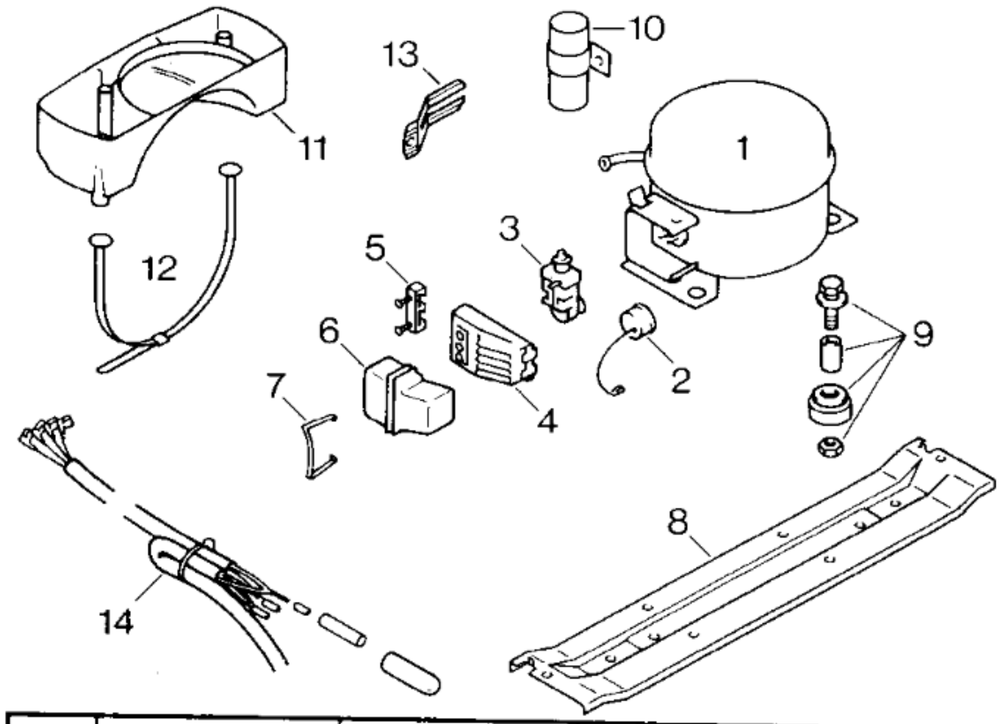

Pos.	Aspera		
1	14 0166		
2	02 2337		
3	02 2342		
4	05 1748		
5			
6	05 1746		
7	02 2339		
8	11 1567		
9	05 0166		
10			
11			
12			
13			
14			

TECHNISCHE DATEN / TECHNICAL DATA / DONNEES TECHNIQUES					
Verdichter/Compressor/Compresseur		Aspera			
Typ/Type		BY 1112 A			
Förderleistung/Delivery/Débit	l/h	1060			
Anlaufstrom/Starting current/Cour. de démarrage	A	8,5			
Widerstand/Resistance/Résistance Ha/main/prin.	Ω	17,9			
Hi/aux	Ω	43,7			
Temp.-Regler/Thermostat		M & J			
Typ/Type		TF 57 SF 2			
Reglerstellung/Position		kalt	warm		
Schaltwerte/Switching values/ „ein"	°C	- 24	- 16		
Valeurs de commutation „aus"		- 34	- 24		
(„abtauen" od.) „alarm"		- 19	- 12		
Füllmenge/Fill.quantity/Charge R12	g	150			
Anschlußwert/Conn.load/Puiss. connectée	W	120			
Heizung/Heater/Chauffage					
Widerstand/Resistance/Résistance	Ω				
Leistung/Power/Puissance	W				
Ventilator/Blower/Ventilateur					
Widerstand/Resistance/Résistance	Ω				
Magnetventil/Magnetic valve/Electrovanne					
Widerstand/Resistance/Résistance	Ω				
Spannung/Voltage/Tension	V				